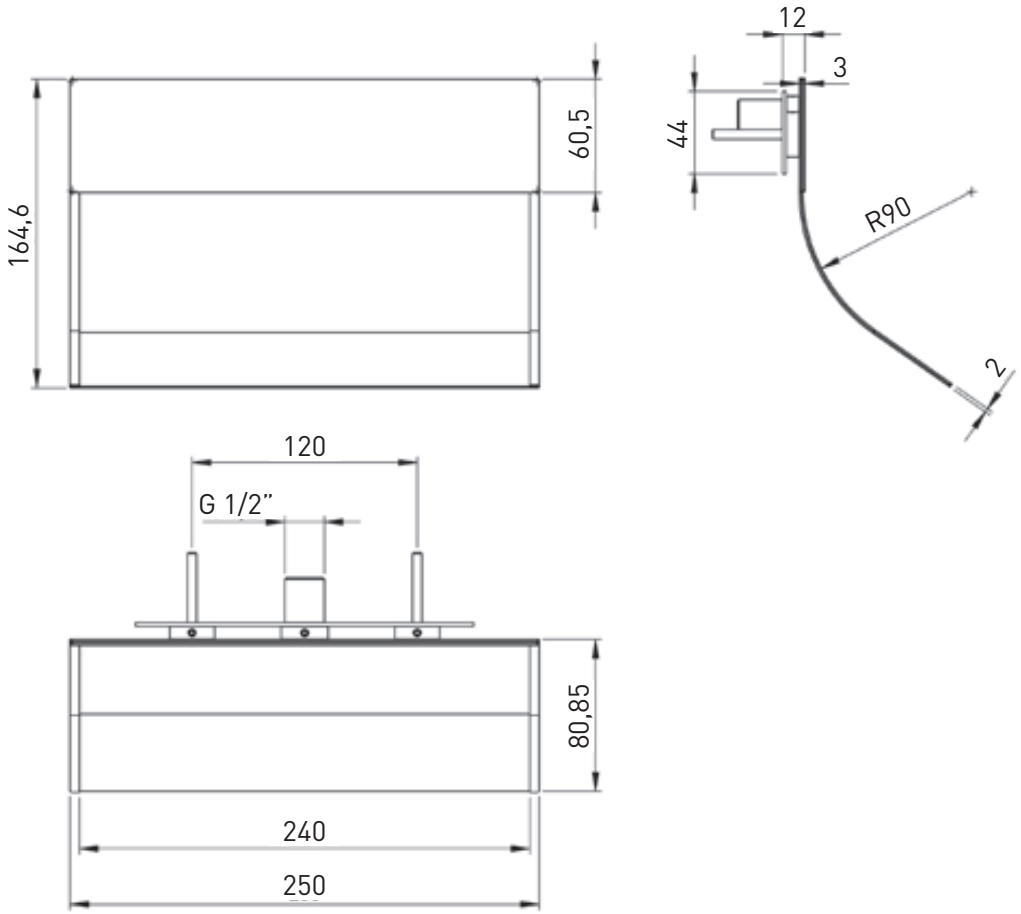

6086 TUCANO - INOX - SOFFIONI E BRACCI