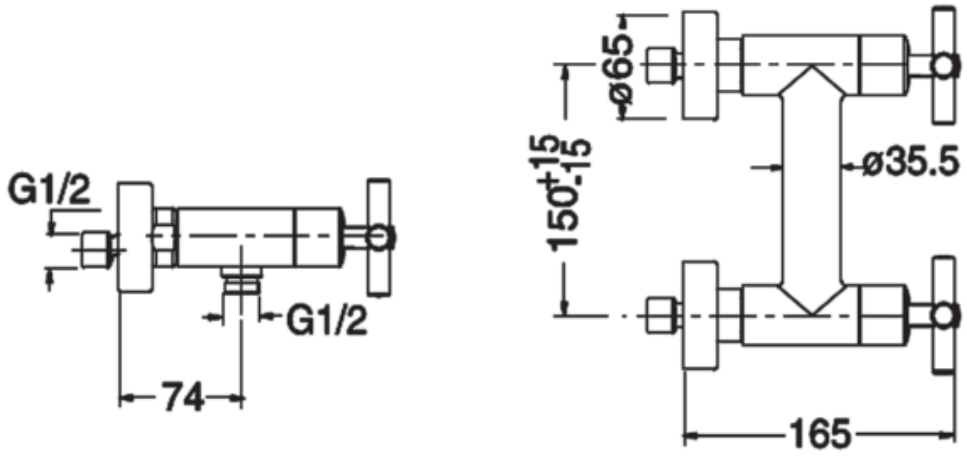

SI 50 - SIRIO