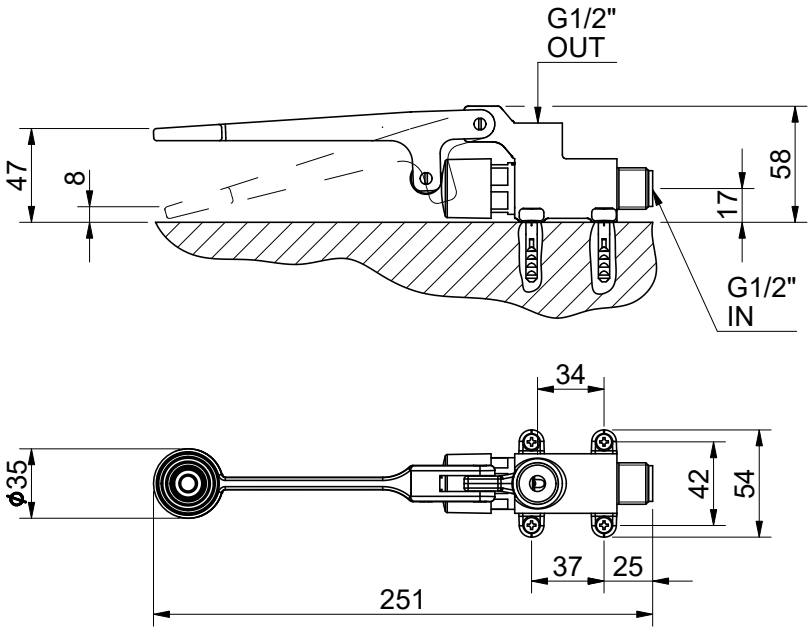

9057 - RUBINETTI TEMPORIZZATI