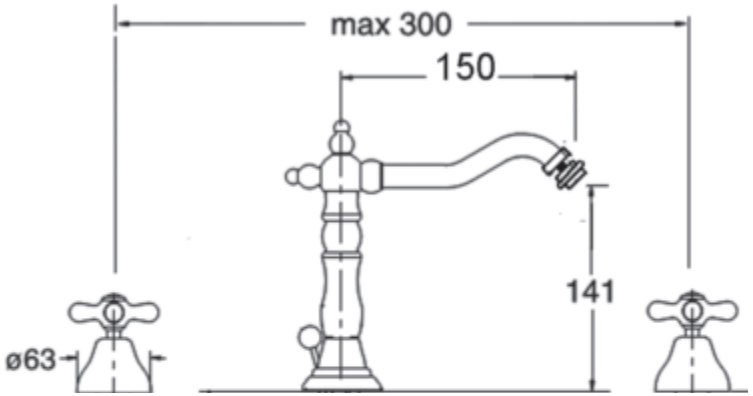

KS 30 BA - KISS