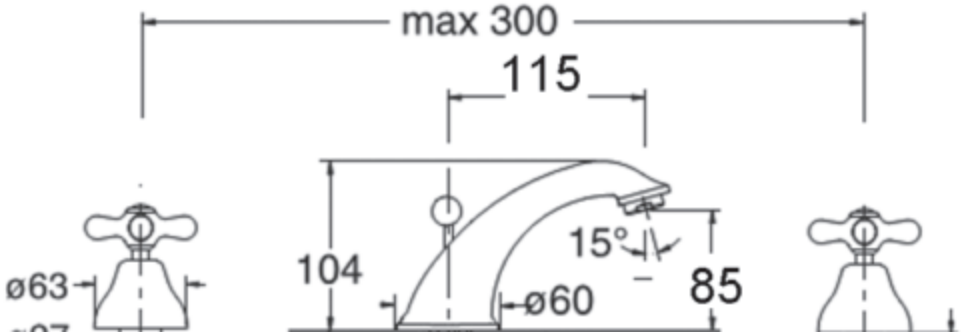

KS 20 BF - KISS